LOUIS® MOULIN
Fondé en 1963
Les Coulisses de la nature

FABRICATION 100% FRANÇAISE CRÉATION & SAVOIR-FER

Madame, Monsieur

Nous vous remercions d'avoir choisi les produits LOUIS MOULIN et nous espérons avoir répondu à vos besoins. Fort de cinquante années d'expérience, nous avons le souci d'améliorer sans cesse la qualité du produit et le service aux consommateurs.

Vous pouvez, par l'intermédiaire de votre magasin ou de notre site internet www.louismoulin.com, nous faire part de vos remarques et suggestions relatives aux produits.

L'équipe LOUIS MOULIN

Notice de montage

Ref 3816

Dimensions du produit : Hauteur : 2 m ; Base : diamètre 44 cm

Ce carton doit contenir :

* 8 éléments répartis de la manière suivante :

Désignations	Longueur	Nombre
Elémént n°1	1 m	4
Elémént n°2	1,06 m	4

* 1 sachet de visserie comprenant : 8 vis (6x16 mm) et 8 écrous diam. 6 mm

Outillage nécessaire au montage :
- 1 Tournevis plat
- 1 clef plate de 10 mm

Nombre de personne : 1

Assemblage : Voir ci-dessous

1 : Assembler les 4 éléments n°1 à l'aide de 4 vis et 4 écrous
Attention, ne pas serrer les vis !

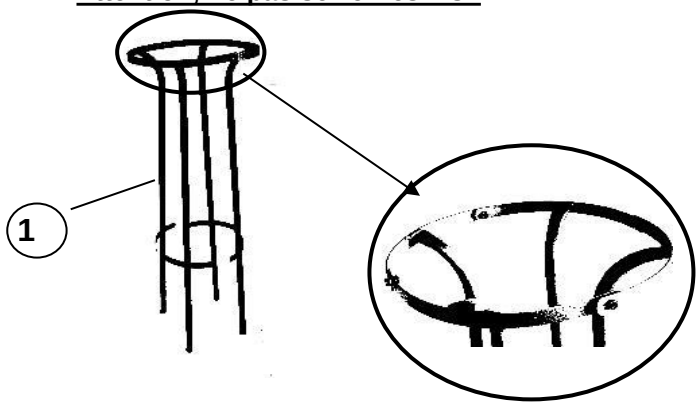

2 : Assembler les quatre éléments n°2 à l'aide de 4 vis et 4 écrous
Attention, ne pas serrer les vis !

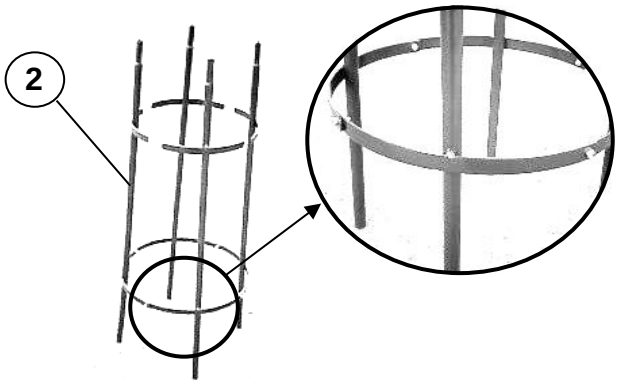

3 : Emboîter la partie haute sur la partie basse.

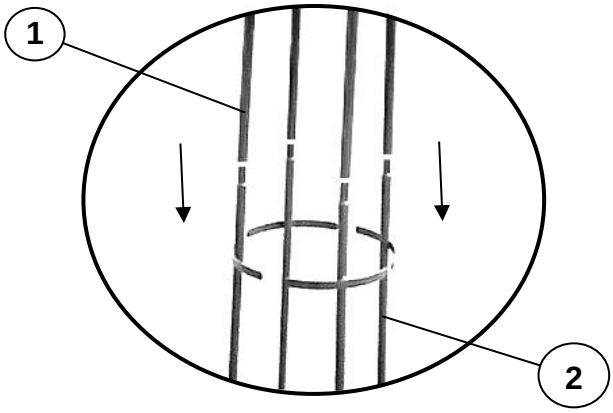

4 : Serrer les 2 écrous de la partie haute à l'aide du tournevis et de la clef plate de 10 mm.

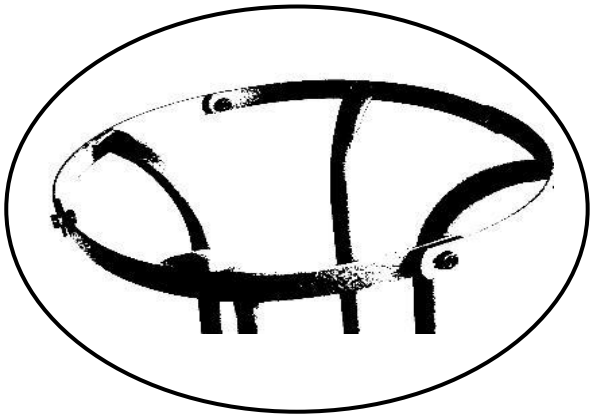

5 : De la même façon, serrer les 4 écrous de la partie basse.

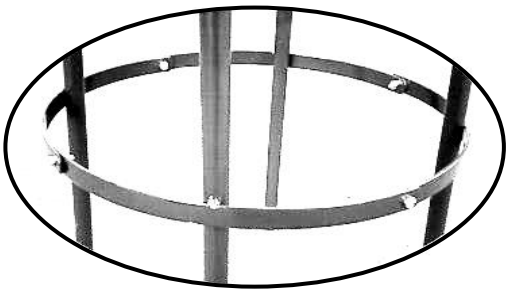

Quelques conseils pratiques :

- Les emboîtements légèrement durs de votre tuteur colonne ont été spécialement conçus pour diminuer les risques de déboîtage involontaire (vent).

- Nous vous conseillons également d'enterrer les pieds du tuteur colonne de 15 cm environ afin de lui assurer une bonne stabilité.

- Néanmoins, si vous préférer fixer simplement votre tuteur colonne au sol, vous trouverez dans votre magasin les références 3316 ou 3326 spécialement conçues à cet effet.

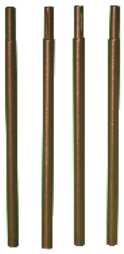

Pack 4 tubes à enfoncer dans le sol,
Réf 3326 (coloris fer vieilli)

Pack 4 pieds à fixer
Réf 3316 (coloris fer vieilli)